MANUEL D'UTILISATION

FR

POMPES À VIDE

2VP-71EV

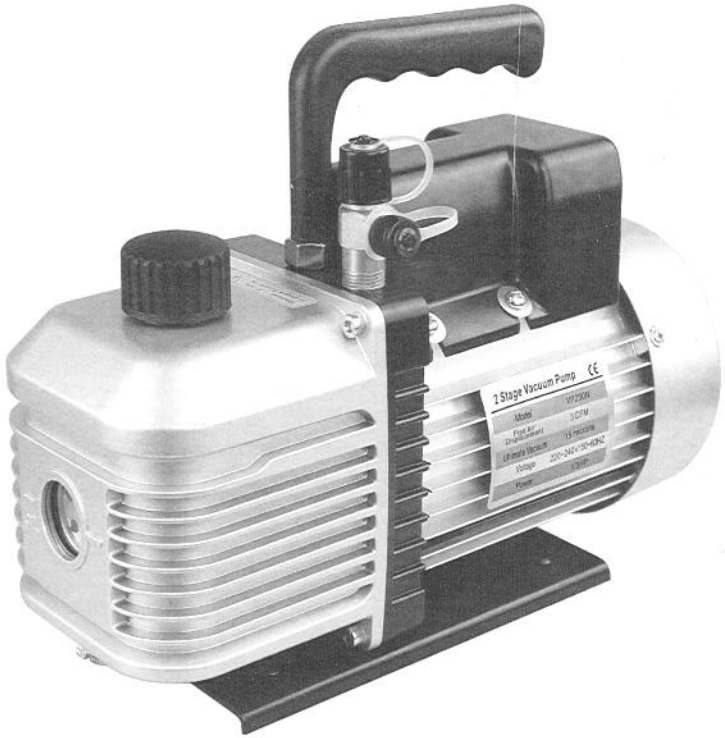

CE

MODE D'EMPLOI

I. Composants

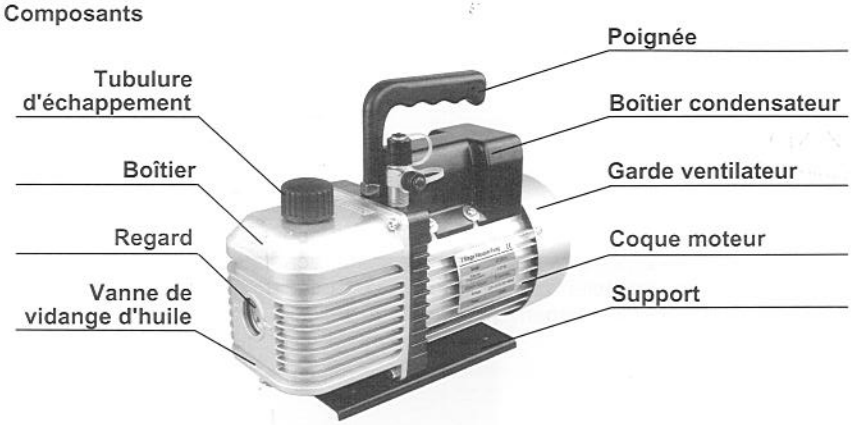

II. Manuel d'utilisation

1. Avant la mise en service

Tous les moteurs sont conçus pour fonctionner à des tensions de plus ou moins égales à 10 % par rapport au régime normal. Les moteurs à puissance unique sont fournis complets et prêts à fonctionner.

(a) Contrôlez la tension et la fréquence de sortie et assurez-vous qu'elles correspondent aux indications inscrites sur la plaque métallique du moteur de la pompe. Assurez-vous également que l'interrupteur ON-OFF est en position OFF avant de brancher la pompe à une source de courant. Retirez le bouchon d'échappement de la tubulure d'extraction puis mettez-le de côté.

(b) Remplissez le réservoir à huile avec de l'huile avant de mettre la pompe en marche. Retirez le bouchon de remplissage d'huile jusqu'à ce que l'huile soit visible au bas du regard. Référez-vous aux caractéristiques techniques du manuel pour connaître la capacité exacte d'huile de la pompe.

(c) Remettez le bouchon de remplissage d'huile et retirez le capuchon du raccord d'arrivée. Mettre le moteur sur ON. Remettez le capuchon sur le raccord d'arrivée lorsque la pompe fonctionne normalement. Ceci peut prendre entre 2 à 30 secondes en fonction de la température ambiante.

Après que la pompe eut fonctionné pendant environ une minute, vérifiez le regard, le niveau d'huile doit apparaître sur la ligne de niveau d'huile.

Refaites le niveau d'huile si nécessaire.

*Note:*le niveau d'huile doit se trouver sur la ligne témoin du regard quand la pompe est en marche. Un remplissage insuffisant entraînera une mauvaise performance de la pompe à vide. Un excédent d'huile peut, quant à lui, causer un débordement d'huile de l'échappement.

2. Éteindre la pompe après utilisation

Les opérations suivantes doivent être effectuées de manière à prolonger la durée de vie de la pompe et à assurer un démarrage tout en douceur.

(a) Fermez le robinet d'interconnexion situé entre la pompe et le système.

(b) Retirez le tuyau d'aspiration de la pompe.

(c) Couvrez les orifices d'aspiration pour empêcher toute contamination ou pénétration de particules libres dans l'orifice.

III. Entretien

1. Huile de pompe à vide

L'état et le type d'huile utilisée dans toute pompe à vide très puissante sont extrêmement importants pour déterminer le vide limite possible. Nous recommandons l'utilisation d'huile pour pompe à vide très puissante, dont le mélange spécial permet de conserver une viscosité maximum à des températures de fonctionnement normales et d'améliorer les démarrages par temps froid.

2. Procédure de vidange d'huile

(a) Assurez-vous que la pompe est préchauffée.

(b) Retirez le bouchon de vidange d'huile. Versez l'huile usée dans un récipient approprié et jetez-la de manière conforme. L'huile peut être évacuée par la pompe en ouvrant l'aspiration et en bloquant partiellement l'échappement avec un chiffon pendant le fonctionnement de la pompe.

Ne faites pas fonctionner la pompe plus de 20 secondes lorsque vous utilisez cette méthode.

(c) Lorsque la vidange de l'huile est terminée, penchez la pompe vers l'avant afin d'évacuer l'huile résiduelle.

(d) Remettez le bouchon de vidange d'huile. Retirez le bouchon de remplissage d'huile et remplissez le réservoir d'huile avec de l'huile de pompe à vide neuve jusqu'à ce que le niveau d'huile soit visible au bas du regard.

(e) Assurez-vous que les orifices d'aspiration sont recouverts avant de mettre la pompe en marche. Laissez-la tourner pendant une minute de manière à contrôler le niveau d'huile. Si le niveau d'huile se trouve en-deçà de la ligne témoin du niveau d'huile du regard, refaites lentement le niveau (pendant que la pompe est en marche) jusqu'à ce que l'huile atteigne la ligne témoin du niveau d'huile. Remettez le bouchon de remplissage d'huile tout en vous assurant que l'aspiration est recouverte et que le bouchon de vidange d'huile est bien serré.

(f) i) Si l'huile est fortement polluée par de la boue s'étant formée pendant le fonctionnement, vous devrez retirer le couvercle du réservoir à huile et l'essuyer.

ii) Une autre manière de résoudre les problèmes d'huile extrêmement polluée consiste à faire écouler l'huile par le réservoir de la pompe. Pour cela, laissez la pompe fonctionner jusqu'à ce qu'elle soit chauffée.

Retirez le bouchon de vidange d'huile et diminuez légèrement l'échappement. Ceci aspirera le réservoir d'huile et dépolluera l'huile. Éteignez la pompe lorsque l'huile cesse de s'écouler.

iii) Répétez l'opération si nécessaire jusqu'à ce que la pollution soit entièrement éliminée.

iv) Remettez le bouchon de vidange d'huile et refaites le plein du réservoir à huile jusqu'au niveau requis avec une nouvelle huile de pompe à vide.

IV. Guide de dysfonctionnements

Le guide suivant vous aidera à obtenir les fonctionnalités si des dysfonctionnements devaient apparaître:

1. Problème au démarrage

Vérifiez la tension de service. Les pompes sont conçues pour démarrer à une tension de secteur variable de ±10% (en charge) à 5 °C. Toutefois, en tension maximum, le bon fonctionnement pourrait être compromis.

2. Fuite d'huile

(a) Assurez-vous que l'huile ne déborde pas de la pompe à vide, etc.
(b) S'il s'agit bien d'une fuite, le joint d'étanchéité du capot ou joint à lèvre devra peut-être être remplacé. Si la fuite se situe dans la zone du bouchon de vidange d'huile, vous devez peut-être étanchéiser le bouchon en utilisant un joint, acheté dans le commerce, pour filetage de tuyaux.

3. Impossibilité d'obtenir un bon vide

(a) Assurez-vous que la jauge est vide et que tous les raccords sont en bon état et ne fuient pas. Vous pouvez vérifier une fuite en suivant le vide avec un indicateur à thermitance pendant que vous appliquez de l'huile de pompe à vide au niveau des connexions ou sur les points de fuite présumés.
Le vide s'améliorera brièvement tandis que l'huile colmatera la fuite..
(b) Assurez-vous que l'huile de la pompe est propre. Une pompe sérieusement contaminée peut demander plusieurs séquences de remplissage/vidange d'huile.
(c Assurez-vous que l'huile est au niv eau requis. Pour un fonctionnement de pompe optimal, l'huile doit apparaître sur la ligne témoin de niveau d'huile du voyant quand la pompe est en marche.
Ne remplissez pas excessivement. Les températures de fonctionnement entraîneront une dilatation qui apparaîtra alors à un niveau plus haut quand la pompe n'est pas en marche. Pour vérifier le niveau d'huile, démarrez la pompe avec l'aspiration recouverte. Vérifiez le niveau d'huile sur le regard. Refaire le niveau si nécessaire.

V. Dessin technique

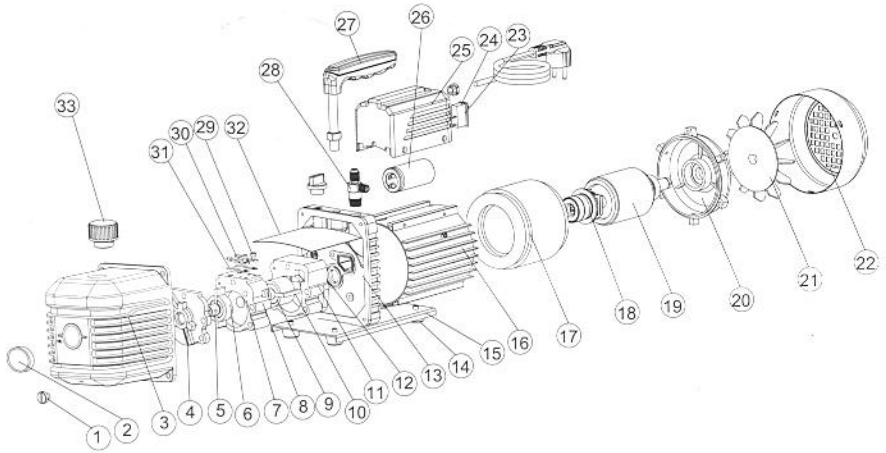

1. VANNE DE VIDANGE D'HUILE
2. REGARD
3. BOÎTIER
4. COUVERCLE ARRIÈRE POMPE
5. ROTOR ARRIÈRE POMPE
6. PALETTE ARRIÈRE
7. STATOR ARRIÈREPOMPE
8. CLÔTURE CENTRALE
9. PALETTE AVANT POMPE
10. ROTOR AVANT POMPE
11. STATOR AVANT POMPE
12. CAPOT AVANT POMPE
13. TRÉTEAU
14. SUPPORT EN CAOUTCHOUC
15. SUPPORT
16. COQUE MOTEUR
17. STATOR MOTEUR
18. ROULEMENT
19. ROTOR MOTEUR
20. CAPOT MOTEUR
21. VENTILATEUR
22. GARDE VENTILATEUR
23. INTERRUPTEUR ALIMENTATION
24. PRISE ÉLECTRIQUE
25. BOÎTIER CONDENSATEUR
26. CONDENSATEUR
27. POIGNÉE
28. ÉLÉMENT ASPIRATION
29. VIS
30. ROBINET DE RETENUE
31. PLAQUE PORTE-VANNE
32. PANNEAU CACHE
33. TUBULURE D'É CHAPPEMENT

VI. Paramètres techniques

POMPES À VIDE 2 ÉTAGES						
Modèles	**2VP-42**		**2VP-71**		**2VP-283**	
Fréquences	50 Hz	60 Hz	50 Hz	60 Hz	50 Hz	60 Hz
Débits	1.8CFM 51L/min	2.0CFM 57L/min	2.5CFM 71L/min	3.0CFM 85L/min	10CFM 283L/min	12CFM 340L/min
Vide limite	$2x10^{-1}$ Pa 15 microns		$2x10^{-1}$ Pa 15 microns		$2x10^{-1}$ Pa 15 microns	
Étage	2		2		2	
Puissance	1/4 HP		1/3 HP		1 HP	
Orifice d'aspiration	1/4" SAE		1/4" & 3/8" SAE		1/4" & 3/8" SAE	
Capacité réservoir d'huile	230ml		300ml		600ml	
Dimensions (mm)	240x93x200		280x115x230		390x145x252	
Poids	4.5kg		7.8kg		16kg	

VI. Paramètres techniques

POMPES À VIDE 2 ÉTAGES						
Modèles	**2VP-42EV**		**2VP-71EV**		**2VP-283EV**	
Fréquences	50 Hz	60 Hz	50 Hz	60 Hz	50 Hz	60 Hz
Débits	1.8CFM 51L/min	2.0CFM 57L/min	2.5CFM 71L/min	3.0CFM 85L/min	10CFM 283L/min	12CFM 340L/min
Vide limite	$2x10^{-1}$ Pa 15 microns		$2x10^{-1}$ Pa 15 microns		$2x10^{-1}$ Pa 15 microns	
Étage	2		2		2	
Puissance	1/4 HP		1/3 HP		1 HP	
Orifice d'aspiration	1/4" SAE		1/4" & 3/8" SAE		1/4" & 3/8" SAE	
Capacité réservoir d'huile	230ml		300ml		600ml	
Dimensions (mm)	240x93x200		280x115x230		390x145x252	
Poids	4.5kg		7.8kg		16kg	

POMPES À VIDE 2 ÉTAGES						
Modèles	**2VP-42-R32**		**2VP-71-R32**		**2VP-283-R32**	
Fréquences	50 Hz	60 Hz	50 Hz	60 Hz	50 Hz	60 Hz
Débits	1.0CFM 28L/min	1.5CFM 42L/min	2.5CFM 71L/min	3.0CFM 85L/min	10CFM 283L/min	12CFM 340L/min
Vide limite	$1x10^{-1}$ Pa 7.5 microns		$2x10^{-1}$ Pa 15 microns		$2x10^{-1}$ Pa 15 microns	
Étage	2		2		2	
Puissance	1/4 HP		1/3 HP		1 HP	
Orifice d'aspiration	1/4" SAE		1/4" & 3/8" SAE		1/4" & 3/8" SAE	
Capacité réservoir d'huile	230ml		300ml		600ml	
Dimensions (mm)	240x93x200		280x115x230		390x145x252	
Poids	4.5kg		7.8kg		16kg	

POMPES À VIDE 2 ÉTAGES						
Modèles	**2VP-42EV-R32**		**2VP-71EV-R32**		**2VP-283EV-R32**	
Fréquences	50 Hz	60 Hz	50 Hz	60 Hz	50 Hz	60 Hz
Débits	1.8CFM 51L/min	2.0CFM 57L/min	2.5CFM 71L/min	3.0CFM 85L/min	10CFM 283L/min	12CFM 340L/min
Vide limite	$2x10^{-1}$ Pa 15 microns		$2x10^{-1}$ Pa 15 microns		$2x10^{-1}$ Pa 15 microns	
Étage	2		2		2	
Puissance	1/4 HP		1/3 HP		1 HP	
Orifice d'aspiration	1/4" SAE		1/4" & 3/8" SAE		1/4" & 3/8" SAE	
Capacité réservoir d'huile	230ml		300ml		600ml	
Dimensions (mm)	240x93x200		280x115x230		390x145x252	
Poids	4.5kg		7.8kg		16kg	